BENITO
–Illuminazione Pubblica

Palo

Essentials

ICCLE+ILDL

Palo cilindrico realizzato in acciaio S-235 JR galvanizzato a caldo da 4 a 8 m di altezza per fissaggio testa palo Ø60 o Ø100 per sbraccio ESSENTIALS. Finitura in nero opaco RAL 9005.

PALO:

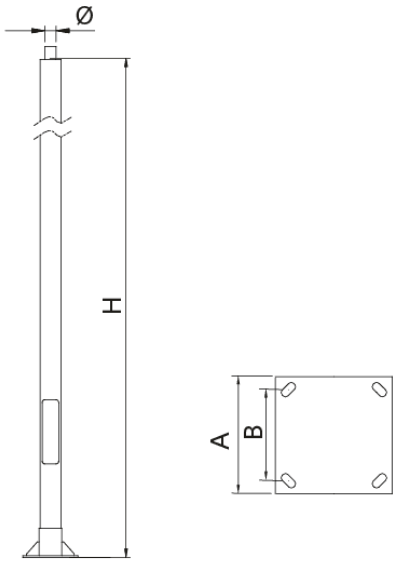

Ref.	H	A	B
ICCL40ES1	4000	300	200
ICCL50ES1	5000	300	200
ICCL60ES1	6000	300	200
ICCL70ES1	7000	400	300
ICCL80ES1	8000	400	300

Catalogo: | Scarica immagini HD

Il costante miglioramento ed evoluzione dei nostri prodotti può comportare alcune modifiche nelle specifiche tecniche e nelle caratteristiche degli stessi senza preavviso.

ILDL

DECO LIRA

VANTAGGI:

APPLICAZIONI:

Il Gruppo BENITO NOVATILU si riserva il diritto di realizzare modifiche ai propri prodotti senza previo avviso.

BENITO

info@benito.com
tel. 93 852 1000

CARATTERISTICHE:

Materiale corpo:	
Diffusore (chiusura vano ottico):	
Viteria:	
Corpo:	
Guarnizioni:	
Indice di protezione IP del corpo:	IP66
Indice di protezione IP del Gruppo Ottico:	IP66
Indice di protezione IK:	IK09
Dissipazione termica dei LED:	
Valvola anti condensazione:	
Verniciatura:	
Colore:	
Fissaggio:	
Inclinazione:	
Manutenzione:	
Altezza di montaggio raccomandata:	4 - 6 m
Driver:	
Regolazioni Driver:	
Opzioni di riduzione del flusso:	
Protettore da sovratensioni (SPD):	

MISURE:

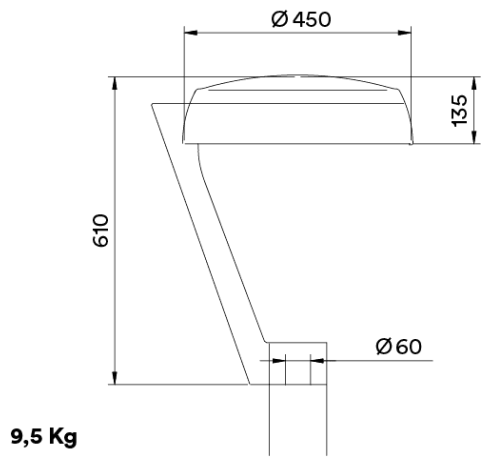

9,5 Kg

INSTALLAZIONI:

Il Gruppo BENITO NOVATILU si riserva il diritto di realizzare modifiche ai propri prodotti senza previo avviso.

ÁMBAR 2200K 2700K 3000K 4000K 5000K

lm/€ CRI >70% TRIPLE PROTECTION

QUADRO TECNICO:

	REF.	Nº LEDs	Potenza	I Driver	Flusso Luminoso Reale (T) =85ºC)		Flusso Luminoso Iniziale (T) =25ºC)	
					Flusso	Efficienza	Flusso	Efficienza
		16	20	375	2842	142	3240	162
		16	30	563	4242	141	4836	161
		16	40	750	5642	141	6432	161
DECO LIRA	ILDL	32	40	375	5680	142	6475	162
		32	60	563	8460	141	9644	161
		32	80	750	11280	141	12859	161
		48	80	500	11360	142	12950	162

LEDs: 5050

Efficienza Nominale del Led: 172 lm/W.

Corrente massima LED: 1000 mA.

Corrente LED = Corrente Driver/2.

Vita Media L90B10: >100,000 ore.

Flusso Luminoso ed Efficienza a 4000ºK e CRI>70.

Tolleranza del flusso luminoso < +/-3%.

Valori soggetti a modifiche senza preavviso a seconda del Binning dei LED.

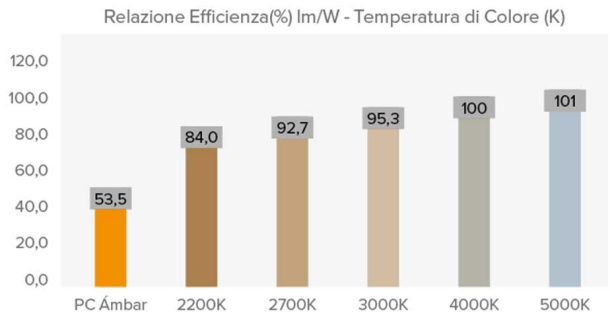

FOTOMETRIE:

Il Gruppo BENITO NOVATILU si riserva il diritto di realizzare modifiche ai propri prodotti senza previo avviso.

MODULO LED:

Modulo dei LED:	
Modulo sostituibile:	
LED:	5050
Nº di LED:	16-32
Formato PCBs:	1 o 2 Zhaga (Book 15) 2x8
Efficienza nominale del LED:	172 lm/W
Temperatura di Colore:	
Rendimento Cromatico CRI:	
Vita Media dei LED - L90B10:	L90B10 >100.000 horas

SPECIFICHE OTTICHE:

Sistema Ottico:		
Distribuzione della luce:		
Flusso Emisfero Superiore (FHS) ULOR:		0%
Flusso Emisfero Inferiore DLOR:		100%
Indice dI Abbagliamento:		
Categoria Intensità Luminosa:		
Flusso Luminoso CIE nº3:		>95%
Sicurezza Fotobiologica:		
Flusso Luminoso Iniziale Tj=25ºC (fino a):	lm	12859
Efficienza Luminosa Iniziale Tj=25ºC (fino a):	lm/W	162
Flusso luminoso Reale Tj=85ºC (UNE EN 13032-4) (fino a):	lm	11280
Efficienza Luminosa Reale Tj=85ºC (UNE EN 13032-4) (fino a):	lm/W	142 (Rendimiento = 82.6 % lm/W (Real 85ºC) ÷ lm/W (Nominal Led))

SPECIFICHE ELETTRICHE:

Potenza massima nominale (LED):	W	72
Potenza massima consumata (apparecchio):	W	80
Range di potenze:	W	20 - 120W
Corrente massima del LED:	mA	<400 (<50% Imax)
Classe di Protezione Elettrica IEC:		
Protettore di Sovratensioni (SPD):		
Livello di protezione della tensione di modo comune e differenziale (SPD) Udc:	kV	10 y NTC opcional
Massima corrente di scarica (8/20) (SPD):	kA	20
Disconnessione termica di fase (SPD):		
Tensione in entrata:	Vac	220-240
Tensione in entrata (range massima):	Vac	198-264
Frequenza di ingresso :	Hz	47-63
Corrente di avviamento:	A	<65
Durata del picco di avvio:	ms	<0,3
Efficienza del Driver:		>90%
Fattore di potenza 100% consumo:		>0,98
Fattore di potenzaa 50% consumo:		>0,95
Distorsione armonica totale (THD):		<10
Consumo di Energia a riposo:		<0,4
Classificazione Energetica:		A++ IPEA>1,15

FUNZIONALITÁ:

Vita Media dei LED - L90B10:		>100.000
Vita Media del Driver a Tp<70ºC:		100.000
Vita Media dell'apparecchio L80B10 -TM-21:		72.167
Temperatura ambiente di funzionamento:	ºC	de -35°C a +50°C
Superficie al vento:	m2	0,092
Test anti vibrazioni (15Hz su 3 assi):		
Test forza del vento:		
Periodo di Garanzia:		

DIMENSIONI IMBALLAGGIO:

Peso netto	kg	9,5
Peso brutto	kg	11
Dimensioni apparecchio (LxPxH)	mm	450x450x610
Dimensioni con Imballo (LxPxH)	mm	520x520x170 + 665x175x95
Unità per Imballo		1
Quantità per contenitore da 20"		
Quantità per contenitore da 40"		

CERTIFICAZIONI:

Certificazioni Sicurezza:	Certificazioni EMC:	Altre Certificazioni:
EN 60598-1 / EN 60598-2-3 / IEC 62471	EN 55015 / EN 61547 / EN 61000-3-2 / EN 61000-3-3 / EN 61347-2-13 / EN 61347-1 / EN 62384	IEC 62262 / EN 13032-4 / EN62031 / EN 16474 / ISO 9227 / EN 60068-2-11 / ISO 10289 / EN 61643-12

Il Gruppo BENITO NOVATILU si riserva il diritto di realizzare modifiche ai propri prodotti senza previo avviso.