BENITO
–Illuminazione Pubblica

Palo

Zebra

ACZ+ALFUM

Palo realizzato in acciaio S-235 JR galvanizzato a caldo, con due possibili formati: - Altezza fino a 8 m per installazione dorpo illuminante a testapalo con fissaggio Ø 60mm. - Altezza da 10 a 12 m solo ed esclusivamente per installare proiettori circolari con apparecchiature esterne (possono essere alloggiati nelle 3 porte di servizio disponibili).

PALO:

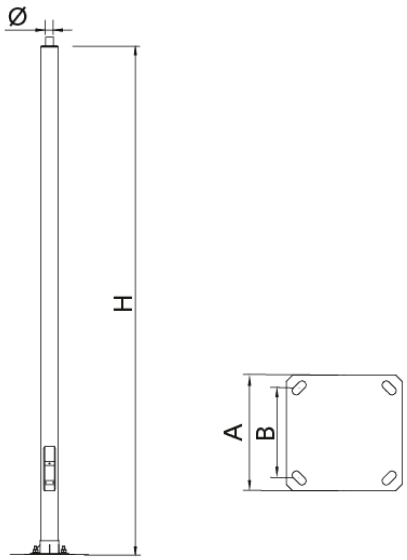

-	H	Ø	A	B	
CILINDRICA 40	4000	60	300	200	M18X500
CILINDRICA 50	5000	60	300	200	M18X500
CILINDRICA 70	7000	60	400	300	M22X500
CILINDRICA 80	8000	60	400	300	M18X500

File CAD | CAD | Catalogo: | Scarica immagini HD

Il costante miglioramento ed evoluzione dei nostri prodotti può comportare alcune modifiche nelle specifiche tecniche e nelle caratteristiche degli stessi senza preavviso.

info@benito.com
tel. 93 852 1000

Realizzazioni:

Il costante miglioramento ed evoluzione dei nostri prodotti può comportare alcune modifiche nelle specifiche tecniche e nelle caratteristiche degli stessi senza preavviso.

ALFUM

Corpo Illuminante

FUSION M

Corpo illuminante funzionale o stradale dalla forma aerodinamica, ed allo stesso tempo con un design che aumenta la superficie di dissipazione, permettendo all'apparecchio di raggiungere rendimenti superiori. Tre diverse misure con un'ampia gamma di potenze, tra 20W e 240W. Il corpo è composto da due parti smontabili senza utensili. Questo facilita i lavori di manutenzione in quanto si evita la manipolazione in altezza. Predisposto per qualsiasi tipo di gestione remota.

VANTAGGI:

_ Alta efficienza. Fino a 145 lm/W reali
_ 3 Misure differenti. Da 20W fino a 240W
_ Doppio vano, Driver e Gruppo Ottico
_Corpo smontabile in 2 parti senza utensili
_ 18 Distribuzioni luminose differenti
_ Standard Zhaga (Book 15)
_ Ready 4IoT. Predisposta per la connettività

APPLICAZIONI:

_ Piste Ciclabili e Zone 30
_ Strade urbane e Vie residenziali
_ Viali urbani
_ Zone Industriali e Parcheggi
_ Strade provinciali e rotonde
_ Superstrade ed Autostrade

DETTAGLI:

Corpo estraibile, SENZA UTENTISILI.

Sistema Di apertura senza utensili.

Apertura Basculante. Doppio vano.

File CAD | CAD | Catalogo: | Istruzioni di montaggio | BIM | Scarica immagini HD

BENITO

info@benito.com
tel. 93 852 1000

Il Gruppo BENITO NOVATILU si riserva il diritto di realizzare modifiche ai propri prodotti senza previo avviso.

CARATTERISTICHE:

Materiale corpo:	Alluminio pressofuso tipo EN AC-43000, EN AC-43100, EN AC-43400, EN AC-44100, EN AC-47100 secondo la norma UNE EN 1706.
Diffusore (chiusura vano ottico):	Vetro Temperato di 5 mm. Filtra i raggi UV.
Viteria:	Acciaio Inossidabile 18/8 - AISI 304
Corpo:	Doppio vano: Driver / Modulo LED
Guarnizioni:	Schiuma di silicone
Indice di protezione IP del corpo:	IP66
Indice di protezione IP del Gruppo Ottico:	IP66
Indice di protezione IK:	IK10
Dissipazione termica dei LED:	Dissipazione termica attraverso il corpo dell'apparecchio, senza alette esterne o fluidi conduttivi. Dissipazione passiva per convezione e garanzia del contatto termico dei moduli LED tramite materiale a trasferimento termico ad alta conduttività.
Valvola anti condensazione:	Valvola di compensazione della pressione che garantisce l'evacuazione dell'umidità, evitando la condensa, mantenendo la tenuta stagna IP dell'apparecchio.
Verniciatura:	Verniciatura a polvere di poliestere, spruzzata elettrostaticamente e sublimata in forno. Resistente alla corrosione.
Colore:	Colore RAL 9022 e altri colori a richiesta
Fissaggio:	Fissaggio testa palo Ø60mm.
Inclinazione:	Corpo inclinabile da -15º a 15º.
Manutenzione:	Di facile apertura senza utensili specifici. Moduli sostituibili: LED, Driver, SPD.
Altezza di montaggio raccomandata:	6 - 8 m
Driver:	Driver a corrente costante regolabile e programmabile. Incorporato all'interno dell'apparecchio, precablato su piastra in acciaio zincato.
Regolazioni Driver:	Driver regolabile 0-10 V, programmabile in 5 livelli e con opzione DALI 2. Con le caratteristiche di Wireless, AOC, MTP, DTL.
Opzioni di riduzione del flusso:	- MultilivelloTemporizzato o Mezzanotte Virtuale - Ready4IoT - Riduzione di flusso nella testata - Doppio livello con linea di comando
Protettore da sovratensioni (SPD):	Protezione contro le sovratensioni transitorie (SPD) da 10 kV e 20 kA Tipo 2. Collegamento in serie con hot melt di disconnessione per una protezione più efficace alla fine della vita dell'SPD.

MISURE:

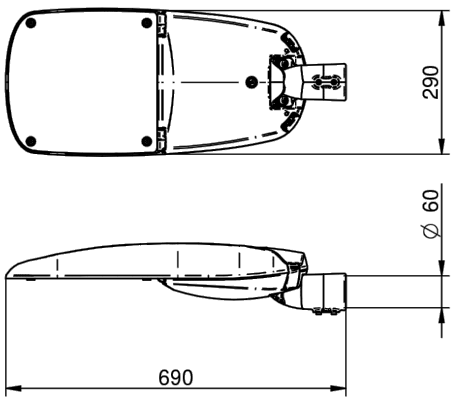

INSTALLAZIONI:

Il Gruppo BENITO NOVATILU si riserva il diritto di realizzare modifiche ai propri prodotti senza previo avviso.

ÁMBAR 2200K 2700K 3000K 4000K 5000K

lm/€ CRI >70% TRIPLE PROTECTION

QUADRO TECNICO:

	REF.	Nº LEDs	Potenza	I Driver	Flusso Luminoso Reale (T) =85ºC) Flusso	Flusso Luminoso Reale (T) =85ºC) Efficienza	Flusso Luminoso Iniziale (T) =25ºC) Flusso	Flusso Luminoso Iniziale (T) =25ºC) Efficienza
FUSION M	ALFUM80	32	60	563	8520	142	9713	162
		32	80	750	11193	140	12760	160
	ALFUM120	48	100	625	14066	141	16035	160
		48	120	750	16800	140	19152	160

LEDs: 5050

Efficienza Nominale del Led: 172 lm/W.

Corrente massima LED: 1000 mA.

Corrente LED = Corrente Driver/2.

Vita Media L90B10: >100,000 ore.

Flusso Luminoso ed Efficienza a 4000ºK e CRI>70.

Tolleranza del flusso luminoso < +/-3%.

Valores soggetti a modificaciones sin preaviso a seconda del Binning dei LED.

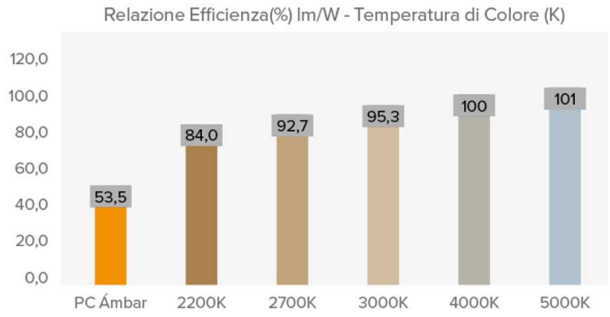

FOTOMETRIE:

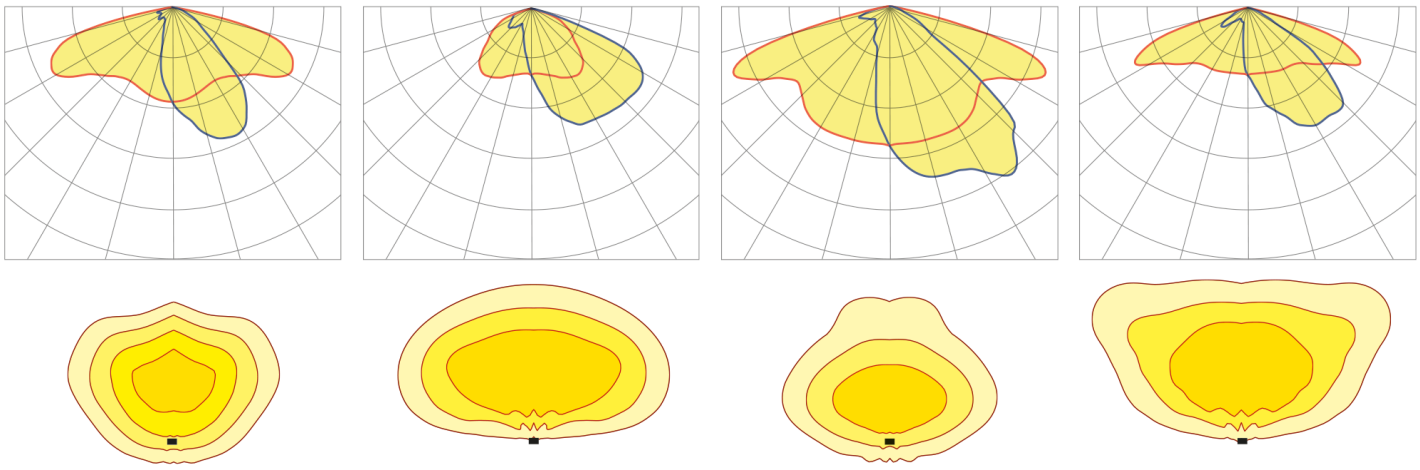

*Chiedere per ulteriori distribuzioni luminose.

Il Gruppo BENITO NOVATILU si riserva il diritto di realizzare modifiche ai propri prodotti senza previo avviso.

info@benito.com
tel. 93 852 1000

MODULO LED:

Modulo dei LED:	BENITO-NOVATILU Formato Zhaga de 8, 12 y 16 LEDs. Consultare Temperature di Colore, CRI e Distribuzioni Luminose.
Modulo sostituibile:	Si
LED:	5050
Nº di LED:	32-48
Formato PCBs:	2 o 3 Zhaga (Book 15) 2x4
Efficienza nominale del LED:	172
Temperatura di Colore:	PC Ámbar, 2K 2,2K 2,7K, 3K, 4K, 5K
Rendimento Cromatico CRI:	>70 (opcional >80)
Vita Media dei LED - L90B10:	L90B10 >100.000 horas

SPECIFICHE OTTICHE:

Sistema Ottico:		Lenti di PMMA 2x2
Distribuzione della luce:		18 Distribuzioni Luminose disponibili
Flusso Emisfero Superiore (FHS) ULOR:		0%
Flusso Emisfero Inferiore DLOR:		100%
Indice dI Abbagliamento:		Tra D5 e D6 (dipende dalla distribuzione luminosa)
Categoria Intensità Luminosa:		Tra G*4 e G*6 (dipende dalla distribuzione luminosa)
Flusso Luminoso CIE nº3:		>95%
Sicurezza Fotobiologica:		RG0 (privo di rischi)
Flusso Luminoso Iniziale Tj=25ºC (fino a):	lm	19152
Efficienza Luminosa Iniziale Tj=25ºC (fino a):	lm/W	160
Flusso luminoso Reale Tj=85ºC (UNE EN 13032-4) (fino a):	lm	16800
Efficienza Luminosa Reale Tj=85ºC (UNE EN 13032-4) (fino a):	lm/W	140

SPECIFICHE ELETTRICHE:

Potenza massima nominale (LED):		108
Potenza massima consumata (apparecchio):	W	120
Range di potenze:	W	60 - 120W
Corrente massima del LED:	mA	<400 (<50% Imax)
Classe di Protezione Elettrica IEC:		Classe I e II
Protettore di Sovratensioni (SPD):		Protettore di sovratensioni transitorie (SPD) da 10kV e 20kA Tipo 2. Connessione seriale con termo-fusibile di sconnessione per una protezione più efficace per la fine vita dell'SPD.
Livello di protezione della tensione di modo comune e differenziale (SPD) Udc:	kV	10 con NTC opzionale
Massima corrente di scarica (8/20) (SPD):	kA	20
Disconnessione termica di fase (SPD):		si
Tensione in entrata:	Vac	220-240
Tensione in entrata (range massima):	Vac	198-264
Frequenza di ingresso :	Hz	47-63
Corrente di avviamento:	A	<65
Durata del picco di avvio:	ms	<0,3
Efficienza del Driver:		>90%
Fattore di potenza 100% consumo:		>0,98
Fattore di potenzaa 50% consumo:		>0,95
Distorsione armonica totale (THD):		<10
Consumo di Energia a riposo:	W	<0,4
Classificazione Energetica:		A++ IPEA>1,15

FUNZIONALITÁ:

Vita Media dei LED - L90B10:		>100.000
Vita Media del Driver a Tp<70ºC:		100.000
Vita Media dell'apparecchio L80B10 -TM-21:		72.167
Temperatura ambiente di funzionamento:	ºC	de -35°C a +50°C
Superficie al vento:	m2	0,042
Test anti vibrazioni (15Hz su 3 assi):		
Test forza del vento:		
Periodo di Garanzia:		

DIMENSIONI IMBALLAGGIO:

Peso netto	kg	8,5
Peso brutto	kg	
Dimensioni apparecchio (LxPxH)	mm	690x300x140
Dimensioni con Imballo (LxPxH)	mm	
Unità per Imballo		1
Quantità per contenitore da 20"		
Quantità per contenitore da 40"		

CERTIFICAZIONI:

Certificazioni Sicurezza:	Certificazioni EMC:	Altre Certificazioni:
EN 60598-1 / EN 60598-2-3 / EN 62493 / IEC 62471	EN 55015 / EN 61547 / EN 61000-3-2 / EN 61000-3-3 / EN 61347-2-13 / EN 61347-1 / EN 62384	EN 13032-4

Il Gruppo BENITO NOVATILU si riserva il diritto di realizzare modifiche ai propri prodotti senza previo avviso.

info@benito.com
tel. 93 852 1000