BENITO
–Strassen Beleuchtung

Mast

Essentials

ICCLE+ILDL

Zylindrischer Leuchtmast aus feuerverzinktem Stahl in Qualität S-235-JR. Von 4-8 Metern als Mastaufsatz ø60 oder ø100 für ESSENTIALS Leuchtarme . Finish in RAL 9005 (mattschwarz).

LEUCHTMAST:

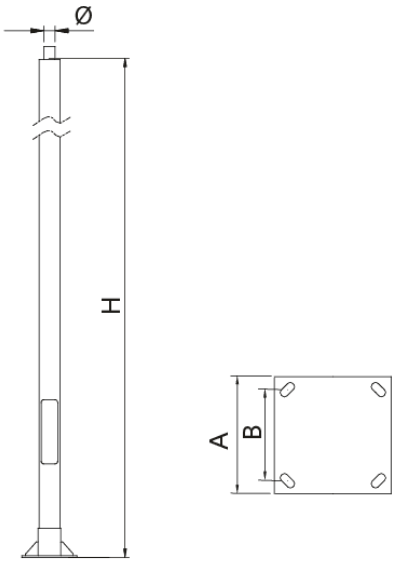

Ref.	H	A	B
ICCL40ES1	4000	300	200
ICCL50ES1	5000	300	200
ICCL60ES1	6000	300	200
ICCL70ES1	7000	400	300
ICCL80ES1	8000	400	300

Katalog | HD Bild downloaden

Die ständige Verbesserung unserer Produkte kann zur Änderung einiger technischer Eigenschaften führen

BENITO NOVATILU
info@benito.com
tel. 93 852 1000

ILDL

Leuchte

DECO LIRA

Deco Lira gehört zur Essentials-Leuchtenfamilie und bietet Funktionalität und ein technisch einwandfreies Design.

VORTEILE:

ANWENDUNGEN:

Die Benito Novatilu Gruppe behält sich das Recht vor, die Information dieser Seite ohne Vorankündigung zu ändern

CAD Projektblatt | CAD | Katalog | Montageanleitung | BIM | HD Bild downloaden

BENITO

info@benito.com
tel. 93 852 1000

EIGENSCHAFTEN:

Gehäusematerial:	
Diffusor (Verschluß der optischen Einheit):	
Verschraubungen:	
Gehäuse:	
Dichtungsringe:	
IP Schutzklasse:	IP66
IP Schutzklasse (Optisches System):	IP66
IK Schutzklasse:	IK09
LED Wärmeableitung:	
Antikondens-Ventil:	
Finish:	
Farbe:	
Montage:	
Schwenkbar:	
Wartung:	
Empfohlene Montagehöhe	4 - 6 m
Driver:	
Programmierbarer Driver:	
Dimmoptionen:	
Überspannungsschutz (SPD)	

ZEICHNUNG:

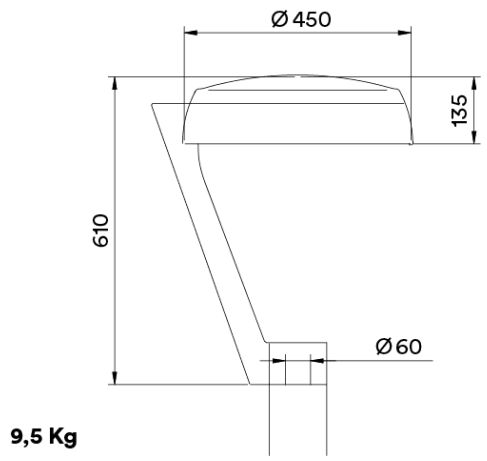

9,5 Kg

INSTALLATION:

Die Benito Novatilu Gruppe behält sich das Recht vor, die Information dieser Seite ohne Vorankündigung zu ändern

AMBAR 2200K 2700K 3000K 4000K 5000K

lm/€ CRI >70% TRIPLE PROTECTION

TECHNISCHE DATEN:

	REF.	Anzahl LED:	Leistung	Driver mA	Realer Leuchtstrom (T)-85ºC) Leuchtstrom lm	Realer Leuchtstrom (T)-85ºC) Effizienz	Anfangsleuchtstrom (T)-25ºC) Leuchtstrom lm	Anfangsleuchtstrom (T)-25ºC) Effizienz
		16	20	375	2842	142	3240	162
		16	30	563	4242	141	4836	161
		16	40	750	5642	141	6432	161
DECO LIRA	ILDL	32	40	375	5680	142	6475	162
		32	60	563	8460	141	9644	161
		32	80	750	11280	141	12859	161
		48	80	500	11360	142	12950	162

LEDs: 5050

Nominale Leistungsfähigkeit: 172 lm/W.

maximaler Strom des LEDs: 1000 dt.

Strom LED = Strom Driver/2

Lebensdauer L90B10: >100,000 h

Lichtstrom und Leistungsfähigkeit um 4000K und CRI>70.

Lichtstrom-Toleranz < +/-3%.

Die Werte können sich je nach Binning der LEDs ohne Vorankündigung ändern.

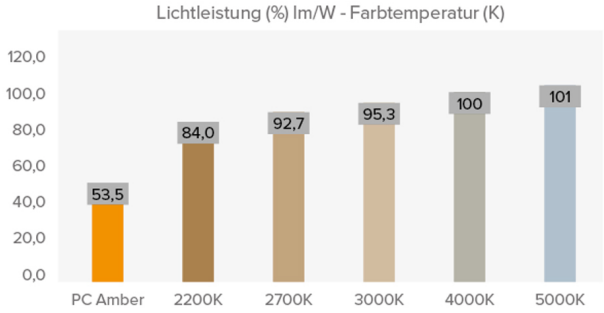

PHOTOMETRIEN

Die Benito Novatilu Gruppe behält sich das Recht vor, die Information dieser Seite ohne Vorankündigung zu ändern

LED MODUL:

LED Modul:	
Austauschbares Modul:	
LED:	5050
Anzahl LED:	16-32
PCB Format:	1 o 2 Zhaga (Book 15) 2x8
LED Nominale Effizienz:	172 lm/W
Farbtemperatur:	
Farbwiedergabe Index (CRI):	
Lebensdauer LED - L90B10:	L90B10 >100.000 horas

OPTISCHE SPEZIFIZIERUNGEN:

Optisches System:		
Lichtverteilungen:		
Oberer Halbraum abgestrahlter Lichtanteil (ULOR):		0%
Unterer Halbraum abgestrahlter Lichtanteil (DLOR):		100%
Blendungsindex:		
Kategorie Lichtstärke:		
Lichtstrom CIE nº3:		>95%
Photobiologische Sicherheit:		
Anfangslichtstrom Tj=25ºC (bis zu):	lm	12859
Anfangseffizienz Tj=25ºC (bis zu):	lm/W	162
Reale Lichtstrom Tj=85ºC (UNE EN 13032-4) (bis zu):	lm	11280
Reale Leuchteneffizienz Tj=85ºC (UNE EN 13032-4) (bis zu):	lm/W	142 (Rendimiento = 82.6 % lm/W (Real 85ºC) ÷ lm/W (Nominal Led))

ELEKTRISCHE MERKMALE:

Nominale Leistung (nach LED):	W	72
Maximaler Stromverbrauch der Leuchte:	W	80
Leistungsbereich:	W	20 - 120W
Maximaler LED-Strom:	mA	<400 (<50% Imax)
Schutzklasse:		
Überspannungsschutz (SPD)		
Normaler und differenzieller Überspannungsschutz (SPD)	kV	10 y NTC opcional
Maximaler Entladestrom (8/20) (SPD)	kA	20
Thermische Phasenabschaltung (SPD)		
Input Volt:	Vac	220-240
Input Volt (maximaler Wert):	Vac	198-264
Input Frequenz	Hz	47-63
Startstrom:	A	<65
Dauer des Spitzenstartstroms	ms	<0,3
Drivereffizienz:		>90%
Power factor 100% Verbrauch:		>0,98
Power factor 50% Verbrauch:		>0,95
Harmonische Verzerrung (THD)		<10
Stromverbrauch in Standby-Modus:		<0,4
Energieklasse:		A++ IPEA>1,15

EINSATZBEDINGUNGEN:

Lebensdauer LED - L90B10:		>100.000
Lebensdauer Driver Tp<70ºC:		100.000
Lebensdauer L80B10 (TM-21):		72.167
Umgebungstemperatur (Ta)	ºC	de -35°C a +50°C
Aerodynamischer Widerstand:	m2	0,092
Vibrationstest (15Hz 3 Achsen):		
Windstärketest		
Gewährleistung:		

VERPACKUNGSABMESSUNGEN

Nettogewicht	kg	9,5
Bruttogewicht	kg	11
Leuchtenabmessungen (L x B x T)	mm	450x450x610
Verpackungsabmessungen (L x B x T)	mm	520x520x170 + 665x175x95
Kartonstückzahlo		1
Einheiten pro 20' Container		
Einheiten pro 40' Container		

ZERTIFIZIERUNGEN

Sicherheitszertifikat	EMC Zertifizierungen	Weitere Zertifizierungen:
EN 60598-1 / EN 60598-2-3 / IEC 62471	EN 55015 / EN 61547 / EN 61000-3-2 / EN 61000-3-3 / EN 61347-2-13 / EN 61347-1 / EN 62384	IEC 62262 / EN 13032-4 / EN62031 / EN 16474 / ISO 9227 / EN 60068-2-11 / ISO 10289 / EN 61643-12

Die Benito Novatilu Gruppe behält sich das Recht vor, die Information dieser Seite ohne Vorankündigung zu ändern

info@benito.com
tel. 93 852 1000